WYKAZ ARKUSZY:

01/05	Rozdzielnica główna RG. Strona tytułowa
02/05	Rozdzielnica główna RG. Schemat strukturalny
03/05	Rozdzielnica główna RG. Schemat strukturalny
04/05	Rozdzielnica główna RG. Schemat sterowania
05/05	Rozdzielnica główna RG. Schemat elewacji

Układ sieci: TN-S

Ochrona przeciwporażeniowa podstawowa:
- izolacja podstawowa,
- obudowy urządzeń.

Ochrona przeciwporażeniowa dodatkowa:
- samoczynne wyłączenie zasilania.

Ochrona przeciwporażeniowa uzupełniająca:
- wyłączniki różnicowoprądowe, wysokoczułe,
- miejscowe połączenia wyrównawcze, ochronne.

OZNACZENIA LITEROWE STOSOWANE NA SCHEMATACH:

1Q... – wyłącznik mocy
2Q... – rozłącznik mocy
3Q... – rozłącznik główny, izolacyjny

E... – lampka kontrolna

F... – podstawa bezpiecznikowa
1F... – rozłącznik bezpiecznikowy

2F... – wyłącznik nadprądowy
3F... – wyłącznik nadprądowy z członem różnicowoprądowym
4F... – wyłącznik silnikowy
5F... – ogranicznik mocy
FI... – wyłącznik różnicowoprądowy

K... – stycznik instalacyjny
KM... – przekaźnik impulsowy
KT... – przekaźnik czasowy
KP... – przekaźnik pomocniczy

1T... – transformator bezpieczeństwa
2T... – przekładnik prądowy
3T... – prostownik
4T... – falownik
5T... – przekształtnik d.c./a.c.
6T... – przekształtnik a.c./a.c.

1P... – licznik energii elektrycznej
2P... – analizator sieci

1S... – zegar sterujący programowalny
2S... – łącznik zmierzchowy
3S... – automat schodowy
4S... – czujnik ruchu

T... – transformator mocy SN/nn
1G... – generator a.c. (agregat prądotwórczy)
2G... – zasilacz awaryjny UPS
C... – bateria kondensatorów
L... – dławik kompensacyjny

— — — obudowa rozdzielnicy

– – – – – – – element obcy (zainstalowany poza rozdzielnicą)

Inwestor:	Miasto - Jastrzębie -Zdrój, Al. Piłsudskiego 60, 44-335 Jastrzębie -Zdrój
Temat opracowania:	PROJEKT BUDOWLANY ZAGOSPODAROWANIA TERENU PRZY UL.KOMUNY PARYSKIEJ 9 W JASTRZĘBIU - ZDROJU.
Obiekt:	TEREN PRZY UL. KOMUNY PARYSKIEJ 9
Temat rysunku:	SCHEMAT ROZDZIELNICY GŁÓWNEJ RG

Autor opracowania - uprawnienia budowlane:		Podpis::	Data:	Nr rys.
PROJEKTANT:	INŻ. MARIUSZ KOSIORZ 585/01 w specjalności instalacje elektryczne		PAŹDZIERNIK 2017 Skala: -	E-50
SPRAWDZAJĄCY:	MGR INŻ. WITOLD PIERZ 984/05 w specjalności instalacje elektryczne			

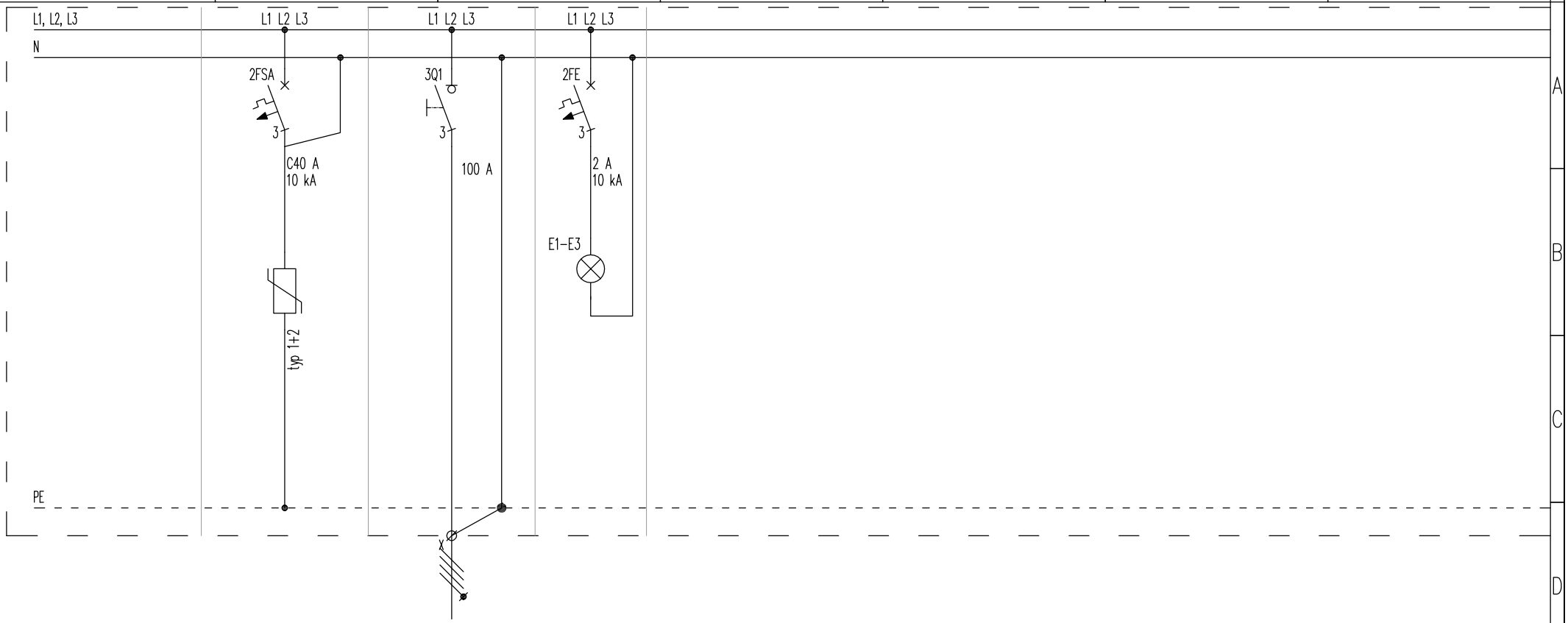

Adres obwodu	RG/SA	ZK/RG	RG/E
Dodatkowe informacje	1	1	1
Moc zainstalowana [kW]	–	zgodnie z BM	–
Parametry przewodu/kabla elektroenergetycznego	5x(LgY 1x25) –	YKY 4x25 –	4x(LgY 1x1,5) –
Nazwa odbiornika energii elektrycznej/aparatu	Ochronnik przeciwprzepięciowy – –	Człon zasilający – –	Lampki kontrolne – –
Dodatkowe informacje –	– –	– –	– –

PROJEKTOWAŁ:	SPRAWDZIŁ:	ASYSTENT PROJEKTANTA:	DATA:	BRANŻA:	NAZWA RYSUNKU:	NUMER RYSUNKU:	NUMER ARKUSZA:	REWIZJA:	SKALA:	FAZA:
M. Kosiorz 585/01	W. Pierz 984/05		10.2017 r.	EL	Rozdzielnica obiektowa RG. Schemat strukturalny	E–50	02/05	00	–	PW

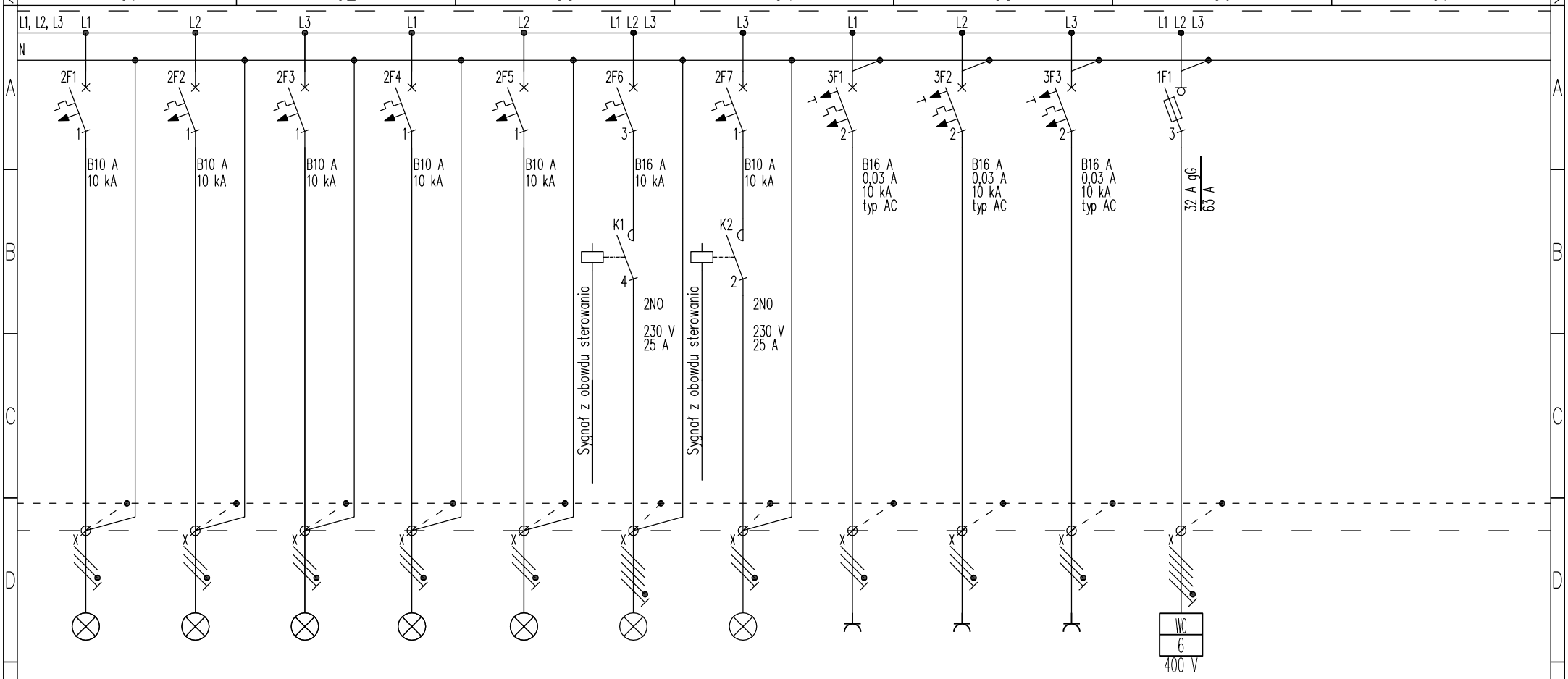

RG/Os1	RG/Os2	RG/Os3	RG/Os4	RG/Os5	RG/OZ	RG/OZ1	RG/G1	RG/G2	RG/G3	RG/U1			
10	10	6	6	8	8	2	6	4	8	1			
0,1	0,1	0,06	0,06	0,114	0,44	0,2	1,2	0,8	1,6	6			
YDYżo 3x1,5	YDYżo 3x1,5	YDYżo 3x1,5	YDYżo 3x1,5	YDYżo 3x1,5	YKYżo 5x4	YKYżo 3x2,5	YDYżo 3x2,5	YDYżo 3x2,5	YDYżo 3x2,5	YKYżo 5x6			
–	–	–	–	–			–	–	–	–			
Oprawy oświetlenia podstawowego	Oprawy oświetlenia podstawowego	Oprawy oświetlenia podstawowego	Oprawy oświetlenia podstawowego	Oprawy oświetlenia podstawowego	Oprawy oświetlenia podstawowego	Oprawy oświetlenia podstawowego	Gniazda wtyczkowe	Gniazda wtyczkowe	Gniazda wtyczkowe	Toaleta Publiczna			
–	–	–	–	–			–	–	–	–			
–	–	–	–	–	Teren zewnętrzny	Teren zewnętrzny	–	–	–	–			
–	–	–	–	–			–	–	–	–			

PROJEKTOWAŁ:	SPRAWDZIŁ:	ASYSTENT PROJEKTANTA:	DATA:	BRANŻA:	NAZWA RYSUNKU:	NUMER RYSUNKU:	NUMER ARKUSZA:	REWIZJA:	SKALA:	FAZA:
M. Kosiorz 585/01	W. Pierz 984/05		10.2017 r.	EL	Rozdzielnica obiektowa RG. Schemat strukturalny	E–50	03/05	00	–	PW

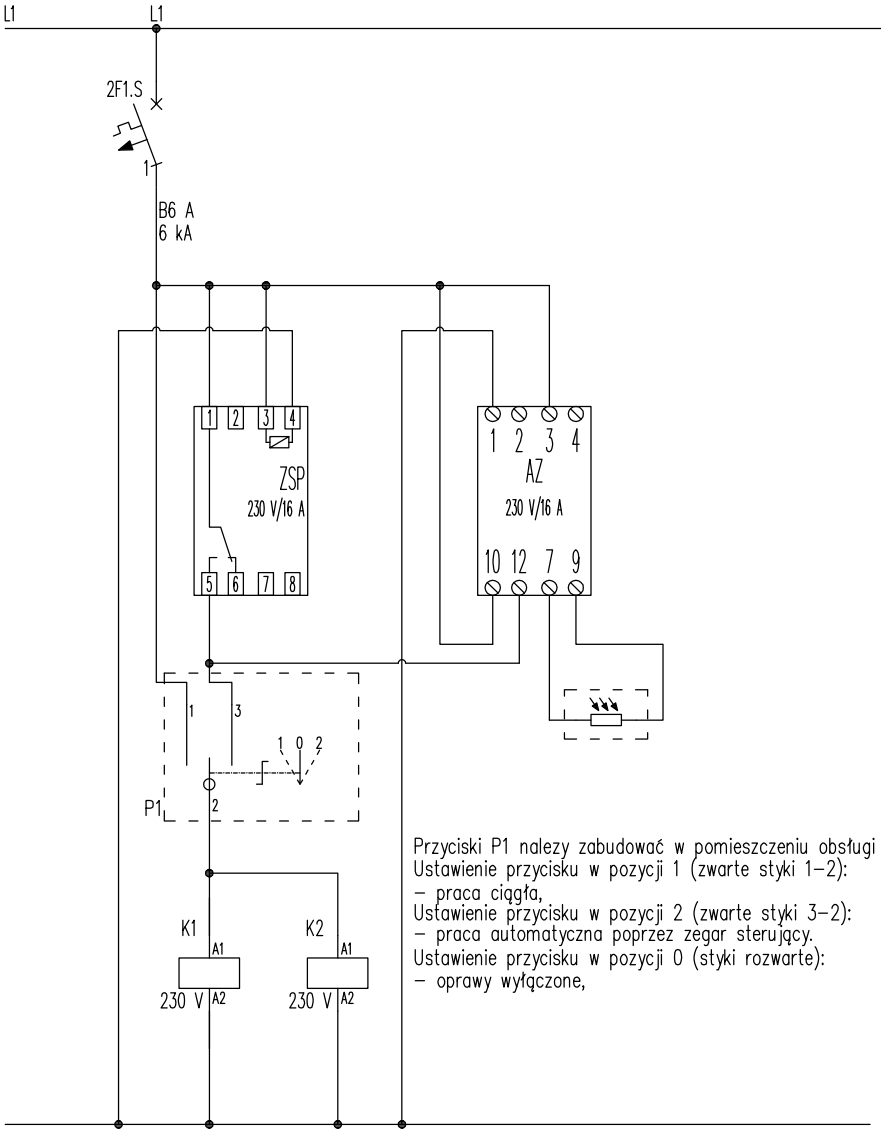

Przyciski P1 nalezy zabudować w pomieszczeniu obsługi
Ustawienie przycisku w pozycji 1 (zwarte styki 1–2):
– praca ciągła,
Ustawienie przycisku w pozycji 2 (zwarte styki 3–2):
– praca automatyczna poprzez zegar sterujący.
Ustawienie przycisku w pozycji 0 (styki rozwarte):
– oprawy wyłączone,

Układ sterowania zewnętrznych opraw oświetleniowych
poprzez zegar astronomiczny i automat zmierzchowy.

PROJEKTOWAŁ:	SPRAWDZIŁ:	ASYSTENT PROJEKTANTA:	DATA:	BRANŻA:	NAZWA RYSUNKU:	NUMER RYSUNKU:	NUMER ARKUSZA:	REWIZJA:	SKALA:	FAZA:
M. Kosiorz 585/01			10.2017 r.	EL	Rozdzielnica obiektowa RG Schemat sterowania	E–50	04/05	00	–	PW

A4

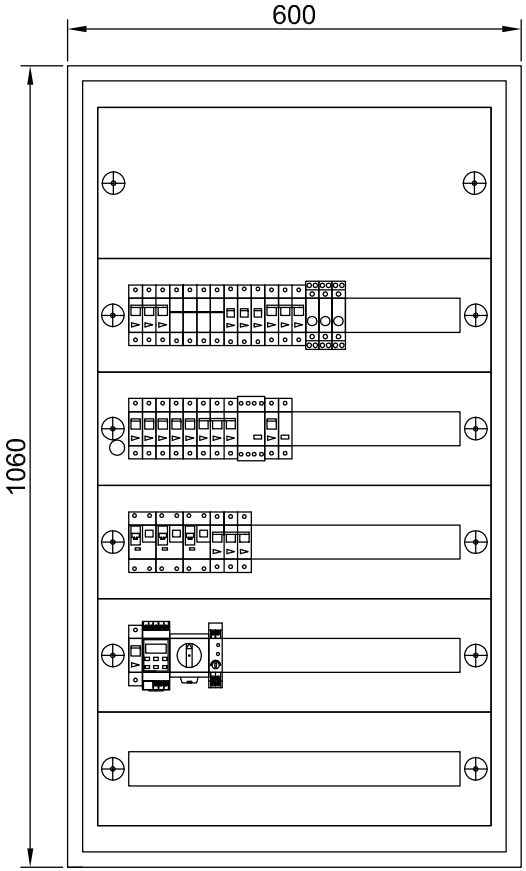

1. Rozdzielnica natynkowa typu Profi+
2. Klasa ochronności: I
2. Głębokość rozdzielnicy: 262,5mm
3. Stopień ochrony rozdzielnicy: IP30

PROJEKTOWAŁ:	SPRAWDZIŁ:	ASYSTENT PROJEKTANTA:	DATA:	BRANŻA:	NAZWA RYSUNKU:	NUMER RYSUNKU:	NUMER ARKUSZA:	REWIZJA:	SKALA:	FAZA:
M. Kosiorz 585/01			10.2017 r.	EL	Rozdzielnica obiektowa RG Schemat elewacji	E-50	05/05	00	-	PW